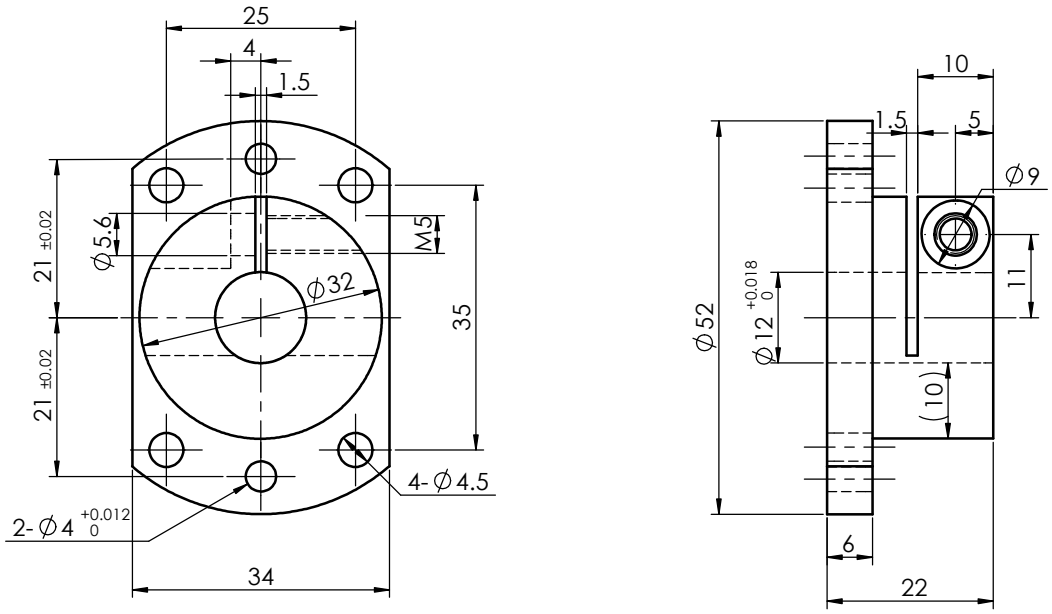

注：
1. 表面镀镍；
2. 附属螺栓采用M5×12。

(通)用件登记									
描　图									
描　校									
旧底图总号									
底图总号									
签　字	标记	处数	更改文件号	签　字	日　期				
日　期	设　计	彭娜	标准化			图样标记		重　量	比　例
	校　对	李洲洲	审　定						
	审　核	李贺							
	工　艺		日　期	2023.9.21		共　页		第　页	

GBAH12A
示意图

图号			
材料	45	热处理	

MYT ®
宁波美亚特精密传动部件有限公司